通常の六角ナットが**手回しナット**に早変わり！

KNOB SATURN

# ノブサターン

新商品

新しい商品ができましたので、ご案内申しあげます。

## 問題・・・

## 解決！

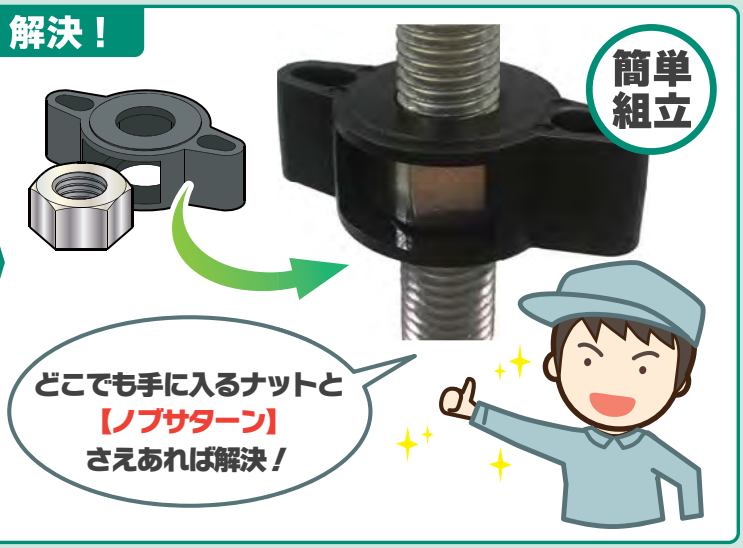


① 工具不要！手で簡単に締め付けができる。
② 貫通タイプなので長尺のねじにも使用可能。
③ バラせば通常のナットとして元通り使える。

## ■使用方法

国内で流通している JIS 規格の六角ナット一種であれば使用できます。

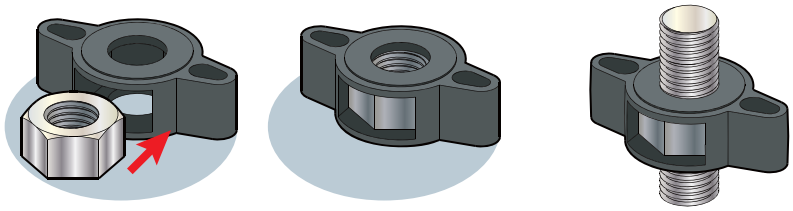

ノブサターンとナットを組み合わせる ＞ 完成！

## ■商品ラインナップ

※使用ナット実寸サイズ

| M１６用 | M１２用 | M１０用 |
|---|---|---|
| スパナ径 24mm | スパナ径 18mm（参考出品） | スパナ径 16mm（参考出品） |

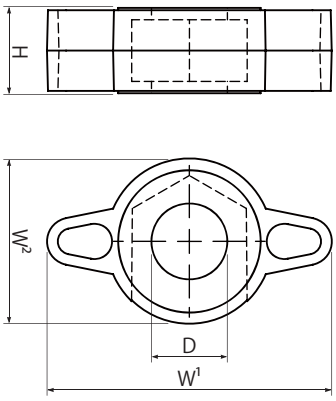


## ■規格寸法

単位：mm

| 規　格 | 幅（W1） | 幅（W2） | 総高さ（H） | 穴径（D） |
|---|---|---|---|---|
| M16用 | 60 | 35 | 18 | 16 |
| M12用（参考出品） | 48 | 27 | 15 | 12 |
| M10用（参考出品） | 42 | 24 | 13 | 10 |

・手回し専用です。工具は使用できません。
・六角ナットは別途ご用意ください。（六角ナット一種専用です。）
・割れや欠けが発生した場合、速やかに使用を中止してください。

材質：ナイロン 66


商品のお問合せ先　株式会社大里　ＳＣＰ営業部
OHSATO　営業担当　または下記まで
〒336-0034　埼玉県さいたま市南区内谷7-4-1
TEL：048-863-2600　FAX：048-863-1300



■ 掲載商品の意匠・仕様については予告なく変更することがございます。
■ 掲載商品について、予告なく販売中止・価格変更などを行う場合がございます。
■ 掲載されている商品の色は、印刷条件などにより実際の色と異なる場合がございます。
■ 表示のサイズは、製造工程上、若干の誤差を生じる場合がございます。